Kofferwaage Til

Luggage scale Til | Báscula para maletas Til
Pèse-bagages Til | Bilancia per bagagli Til
Waga bagażowa Til

Bedienungsanleitung

KW 1703

Operating Manual | Manual de instrucciones | Mode d'emploi | Istruzioni per l'uso | Instrukcja obsługi

Deutsch
English
Español
Français
Italiano
Polski

Liebe Kundin, lieber Kunde !

Sie haben sich für den Kauf eines qualitativ hochwertigen Produkts der Marke ADE entschieden, das intelligente Funktionen mit einem außergewöhnlichen Design vereint. Mit dieser Kofferwaage gehört unnötiges Übergepäck der Vergangenheit an. Die langjährige Erfahrung der Marke ADE stellt eine technisch hohen Standard und bewährte Qualität sicher.

Wir wünschen Ihnen eine gute Reise!

Ihr ADE Team

IM_Web_KW1703_201803_V1

Allgemeines

Über diese Anleitung

Diese Bedienungsanleitung beschreibt den sicheren Umgang und die Pflege des Artikels. Bewahren Sie diese Bedienungsanleitung auf, falls Sie später etwas nachlesen möchten. Wenn Sie den Artikel an jemand anderen weitergeben, geben Sie auch diese Anleitung mit. Die Nichtbeachtung dieser Bedienungsanleitung kann zu Verletzungen oder Schäden am Artikel führen.

Zeichenerklärung

Dieses Symbol in Verbindung mit dem Wort GEFAHR warnt vor schweren Verletzungen.

Dieses Symbol in Verbindung mit dem Wort WARNUNG warnt vor Verletzungen mittleren und leichten Grades.

Dieses Symbol in Verbindung mit dem Wort HINWEIS warnt vor Sachschäden.

Dieses Symbol kennzeichnet zusätzliche Informationen und allgemeine Hinweise.

Inhaltsverzeichnis

Allgemeines 3
Bestimmungsgemäßer Gebrauch 5
Sicherheit 5
Lieferumfang 6
Auf einen Blick 7
Funktionsprinzip 8
Waage vorbereiten 8
Wiegen 9
Zuwiegefunktion nutzen (TARA) 11
Reinigen 11
Störung / Abhilfe 12
Technische Daten 12
Konformitätserklärung 13
Garantie 14
Entsorgen 14

Bestimmungsgemäßer Gebrauch

Die Waage ist zum Wiegen von Koffern, Taschen etc. konzipiert. Die maximale Belastbarkeit von 50 kg darf dabei nicht überschritten werden.

Für die gewerbliche Nutzung ist die Waage ungeeignet.

Sicherheit

- Kinder dürfen nicht mit dem Artikel spielen.
- Das Gerät enthält einen Dynamo, der die kinetische Bewegungsenergie in Strom umwandelt und kurzfristig speichert. Der Dynamo ist fest im Gerät eingebaut und kann und darf nicht selbst ausgetauscht oder ausgebaut werden. Wenn der Dynamo defekt ist, wenden Sie sich an unseren Service oder an eine Fachwerkstatt.

GEFAHR für Kinder

- Halten Sie Kinder von Verpackungsmaterial fern. Bei Verschlucken besteht Erstickungsgefahr. Achten Sie auch darauf, dass der Verpackungsbeutel nicht über den Kopf gestülpt wird.

VORSICHT vor Sachschäden

- Überlasten Sie die Waage nicht. Beachten Sie die „Technischen Daten“.
- Schützen Sie die Waage vor starken Stößen und Erschütterungen.
- Nehmen Sie keine Veränderungen an dem Artikel vor. Lassen Sie Reparaturen nur von einer Fachwerkstatt durchführen. Unsachgemäß durchgeführte Reparaturen können erhebliche Gefährdungen für den Benutzer verursachen.

Lieferumfang

- Kofferwaage
- Bedienungsanleitung

Auf einen Blick

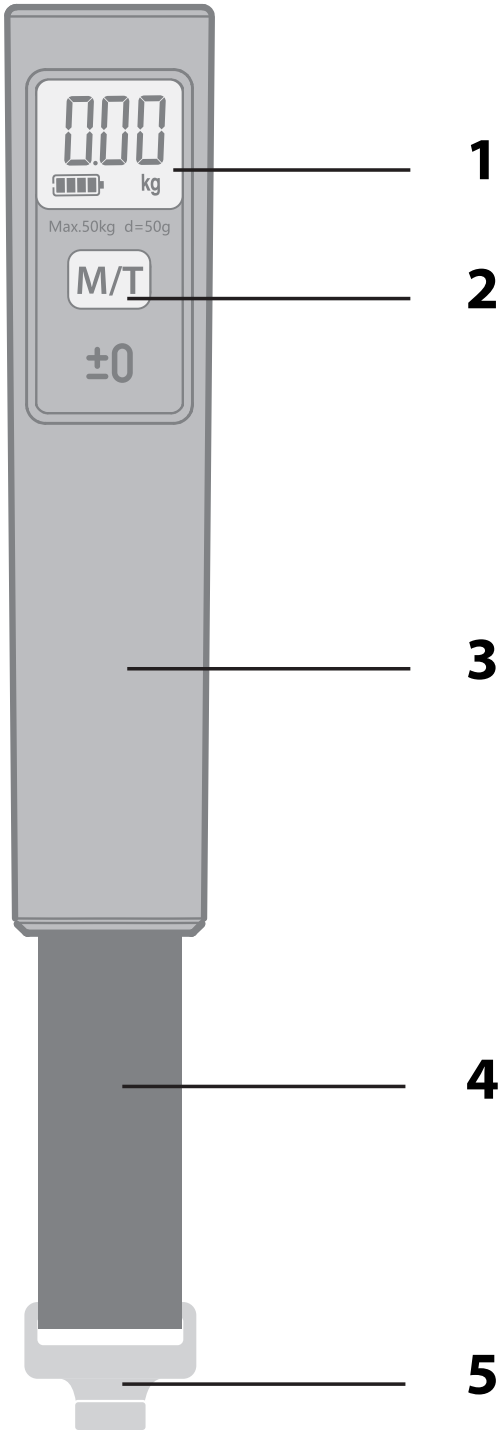

1 Display

2 Taste M/T
- Maßeinheit wechseln
- TARE-Funktion

3 Griff

4 Gurt

5 Haken

Funktionsprinzip

Diese Kofferwaage benötigt keine Batterien. Der für eine Wiegung erforderliche Strom wird durch schnelles Schütteln der Waage („kinetische Bewegungsenergie“) direkt vor dem Wiegen erzeugt. Die so erzeugte Energie reicht für einige Wiegungen. Ist die erzeugte Energie verbraucht, schaltet sich die Waage automatisch aus.

Waage vorbereiten

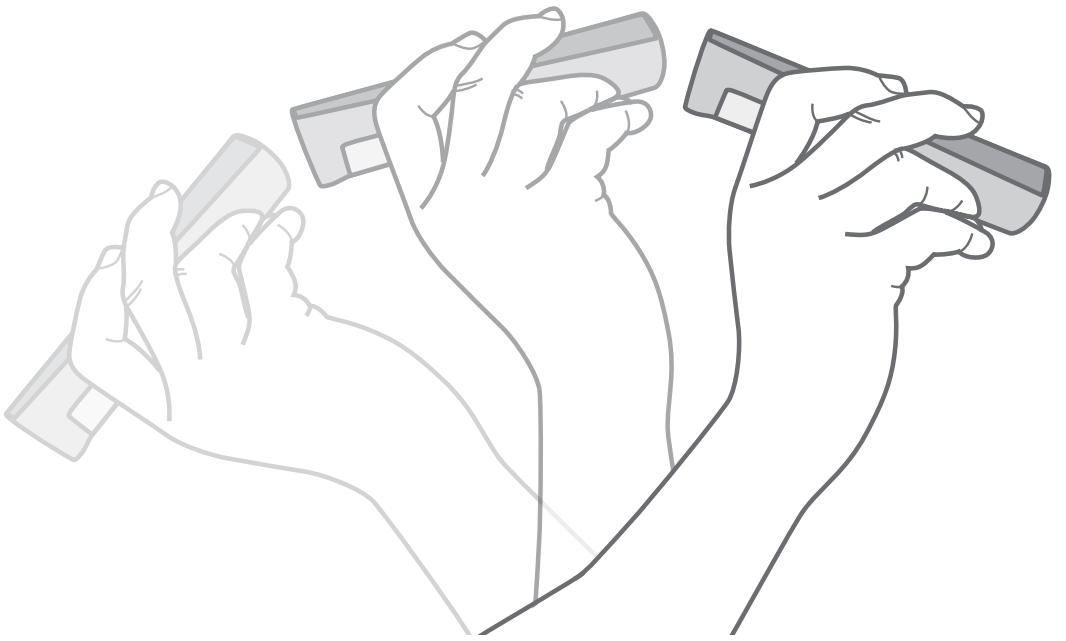

1. Fassen Sie die Waage an wie gezeigt und bewegen Sie sie einige Male zügig hin und her.

   Sobald im Display „0.00“ sowie das Batterie-Symbol angezeigt wird, ist die Waage bereit.

2. Stellen Sie - falls gewünscht - eine andere Maßeinheit als „kg“ ein, indem Sie die Taste **M/T** einige Sekunden gedrückt halten. Die eingestellte Maßeinheit ist dann „lb“ (pound).

Wiegen

1. Bereiten Sie die Waage vor, siehe „Waage vorbereiten“.

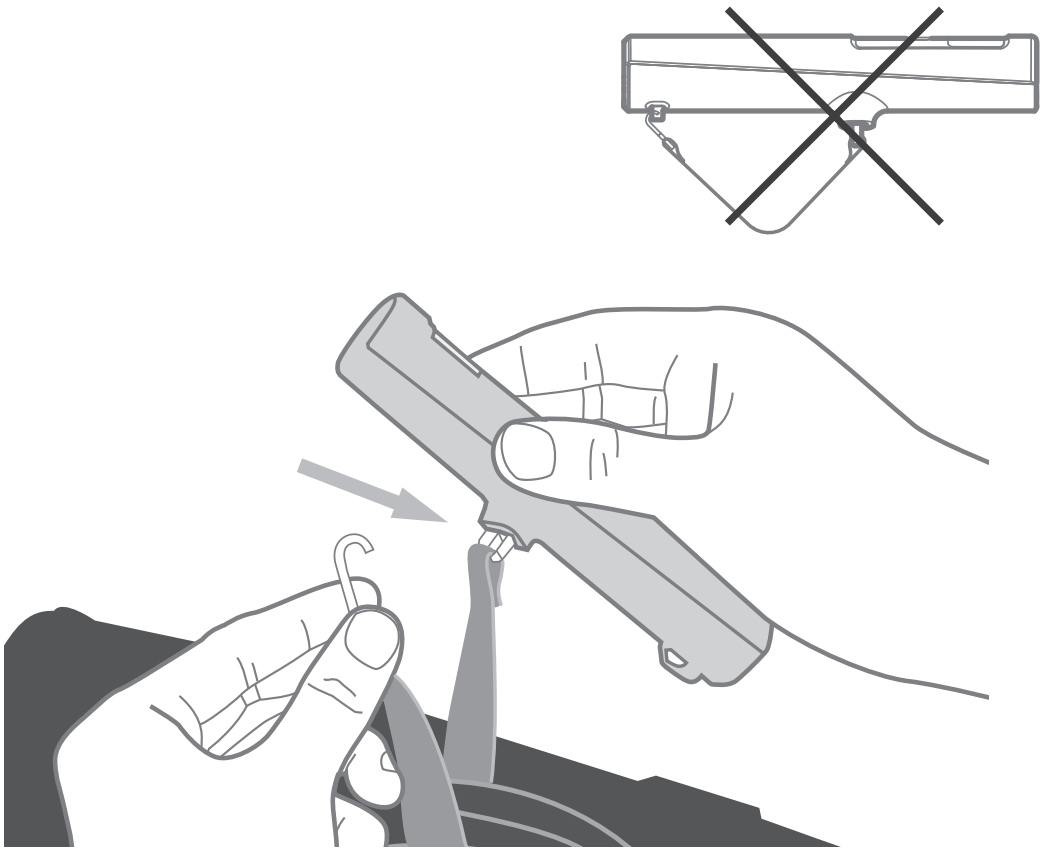

2. Legen Sie den Gurt der Kofferwaage um den Griff Ihres Koffers und befestigen Sie den Haken an der Gurt-Öse an der Waage (siehe Pfeil).

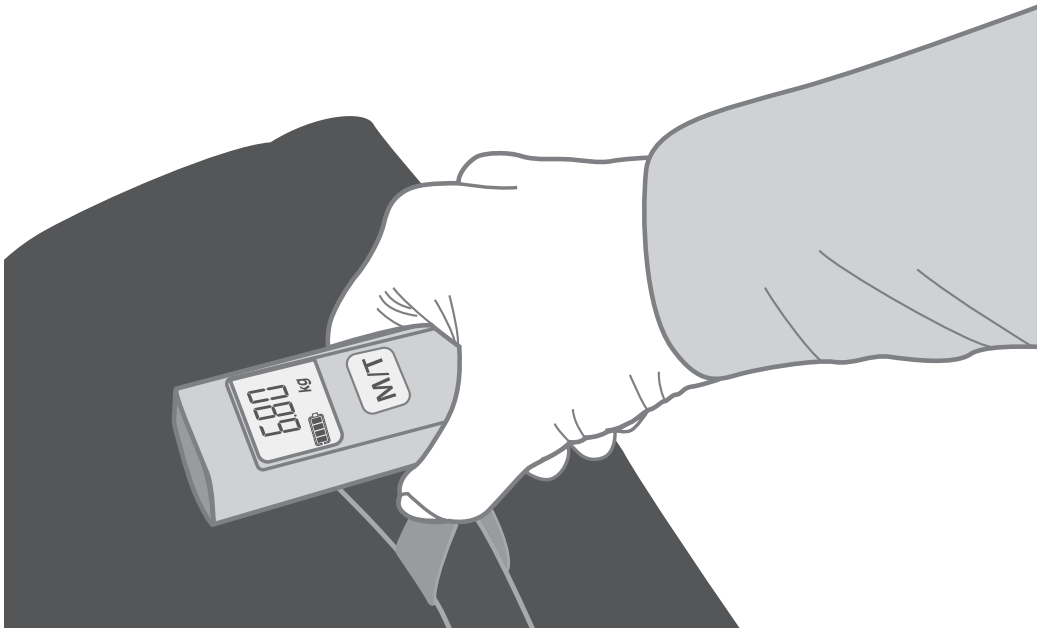

3. Heben Sie den Koffer an.

   Sobald das Mess-Ergebnis im Display 2x blinkt, ist der Wiegevorgang beendet.
4. Sie können den Koffer abstellen und das Ergebnis im Display ablesen.

Beachten Sie:

- Drücken Sie 1x kurz die Taste **M/T**, um das Ergebnis auf „0“ zu setzen und ein weiteres Gepäckstück zu wiegen.
- Wenn im Display ein leeres Batterie-Symbol ▭ blinkt, ist die erzeugte Energie verbraucht und nach kurzer Zeit schaltet sich die Waage automatisch aus.

Zuwiegefunktion nutzen (TARA)

Diese Funktion ermöglicht Ihnen ein schrittweises Wiegen, z. B. mit einem Korb.

1. Gehen Sie vor wie im Kapitel „Wiegen“ beschrieben (Schritt 1 bis 3).
2. Lesen Sie das Ergebnis ab.
3. Drücken Sie die Taste **M/T**.

   Die Display-Anzeige wird auf Null gesetzt
4. Legen Sie das neue Wiegegut in den Korb und lesen Sie das Ergebnis ab.

Der Vorgang kann so oft wiederholt werden, bis die Kapazitätsgrenze (50 kg) erreicht ist.

Reinigen

HINWEIS vor Sachschaden

- Tauchen Sie die Waage nicht in Wasser oder andere Flüssigkeiten.
- Verwenden Sie keinesfalls harte, kratzende oder scheuernde Reinigungsmittel o. Ä., um die Waage zu reinigen. Hierbei könnte die Oberfläche zerkratzen.

1. Wischen Sie die Waage bei Bedarf mit einem leicht angefeuchteten weichen Tuch ab.
2. Bewahren Sie die Waage möglichst in der Originalverpackung auf.

Störung / Abhilfe

Störung	Mögliche Ursache
Keine Funktion	▪ Siehe „Waage vorbereiten“.
Im Display wird „Err“ angezeigt	▪ Die maximale Kapazität der Waage von 50 kg wurde überschritten.

Technische Daten

Modell:	Kofferwaage KW 1703 „Til“
Energieversorgung:	Kinetische Energieerzeugung
Bemessungsstrom:	< 40uA
Messbereich:	max. 50 kg
Abweichung:	1 % +/- 100 g

Anzeigeteilung:	50 g
Abmessungen Waage:	148 x 33 x 40 mm
Inverkehrbringer (keine Service-Adresse):	Waagen-Schmitt GmbH Hammer Steindamm 27-29 22089 Hamburg, Germany

Unsere Produkte werden ständig weiterentwickelt und verbessert. Aus diesem Grund sind Design- und technische Änderungen jederzeit möglich.

Konformitätserklärung

Hiermit erklärt die Waagen-Schmitt GmbH, dass die Kofferwaage KW 1703 den Richtlinien 2014/53/EU und 2011/65/EU entspricht.

Der vollständige Text der EU-Konformitätserklärung ist unter der folgenden Internetadresse verfügbar: www.ade-germany.de/doc

Die Erklärung verliert ihre Gültigkeit, falls an dem Gerät eine nicht mit uns abgestimmte Änderung vorgenommen wurde.

Hamburg, Februar 2018
Waagen-Schmitt GmbH
Hammer Steindamm 27-29
22089 Hamburg, Germany

Garantie

Die Firma Waagen-Schmitt GmbH garantiert für 2 Jahre ab Kaufdatum die kostenfreie Behebung von Mängeln aufgrund Material- oder Fabrikationsfehlern durch Reparatur oder Austausch. Bitte geben Sie den Artikel im Garantiefall mit dem Kaufbeleg (unter Angabe des Reklamationsgrundes) an Ihren Händler zurück.

Entsorgen

Verpackung entsorgen

Entsorgen Sie die Verpackung sortenrein. Geben Sie Pappe und Karton zum Altpapier, Folien in die Wertstoff-Sammlung.

Artikel entsorgen

Entsorgen Sie den Artikel entsprechend der Vorschriften, die in Ihrem Land gelten.

Geräte dürfen nicht im normalen Hausmüll entsorgt werden

Am Ende seiner Lebensdauer ist der Artikel einer geordneten Entsorgung zuzuführen. Dabei werden im Gerät enthaltene Wertstoffe der Wiederverwertung zugeführt und die Belastung der Umwelt vermieden. Geben Sie das Altgerät an einer Sammelstelle für Elektroschrott oder einem Wertstoffhof ab.

Dear Customer!

You have chosen to purchase a high-quality product from the ADE brand, which combines intelligent functions with an exceptional design. With this luggage scale, unnecessary excess baggage is a thing of the past! The many years of experience of the ADE brand ensure a high technical standard and proven quality.

We wish you a good journey!

Your ADE Team

General information

About this manual

This operating manual describes how to safely use and care for your products. Keep this operating manual in a safe place in case you would like to refer to it later. If you pass this item on to someone else, pass on this manual as well. Failure to observe the recommendations in this operating manual can lead to injuries or damage to your product.

Explanation of symbols

This symbol, combined with the word DANGER, warns against serious injury.

This symbol, combined with the word WARNING, warns against moderate and mild injuries.

This symbol, combined with the word NOTE, warns against material damage.

This symbol signifies additional information and general advice.

Table of Contents

General information 17
Intended Use 19
Safety 19
Scope of delivery 20
Overview 21
Operating principle 22
Preparing the scale 22
Weighing 23
Using the tare function (TARA) 25
Cleaning 25
Fault/Remedy 26
Technical Data 26
Declaration of Conformity 27
Warranty 28
Disposal 28

Intended Use

The scale is designed for weighing suitcases, bags, etc. The maximum load capacity of 50 kg must not be exceeded.

The scale is not suited for commercial use.

Safety

- Children must not play with the item.
- The device contains a dynamo that converts the kinetic energy into electricity and stores it shortly. The dynamo is permanently installed in the device and cannot and must not be replaced or removed. If the dynamo is defective, contact our service or a specialist workshop.

DANGER for Children

- Keep children away from packaging material. Risk of choking if swallowed. Also pay attention that children do not pull the packaging material over their heads.

BEWARE of material damage

- Do not overload the scales. Pay attention to the “Technical Data”.
- Protect the scales from sharp jolts and vibrations.
- Do not make any modifications to the item. Only allow repairs to be carried out at a specialist workshop. Repairs carried out incorrectly can considerably endanger the user.

Scope of delivery

- Luggage Scale
- Operating Manual

Overview

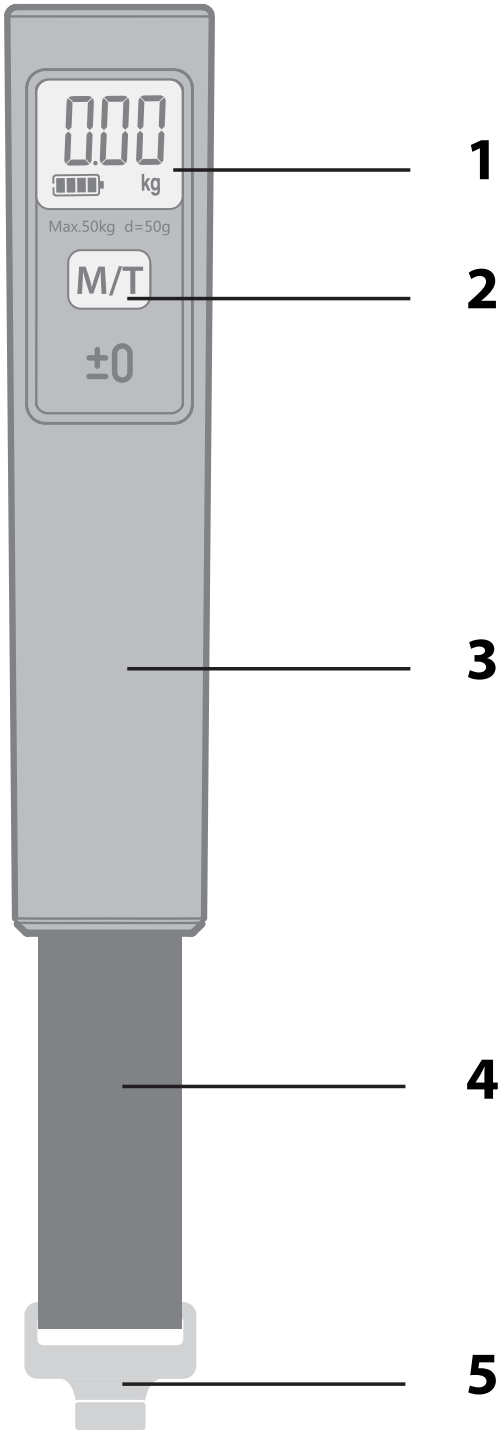

1 Display

2 M/T button

- Changing the unit of measurement
- TARE function

3 Grip

4 Belt

5 Hook

Operating principle

This luggage scale requires no batteries. The current required for weighing is generated by quickly shaking the scale (“kinetic energy”) just before weighing. The energy thus generated is sufficient for several weighings. Once the energy has been used up, the scale will switch off automatically.

Preparing the scale

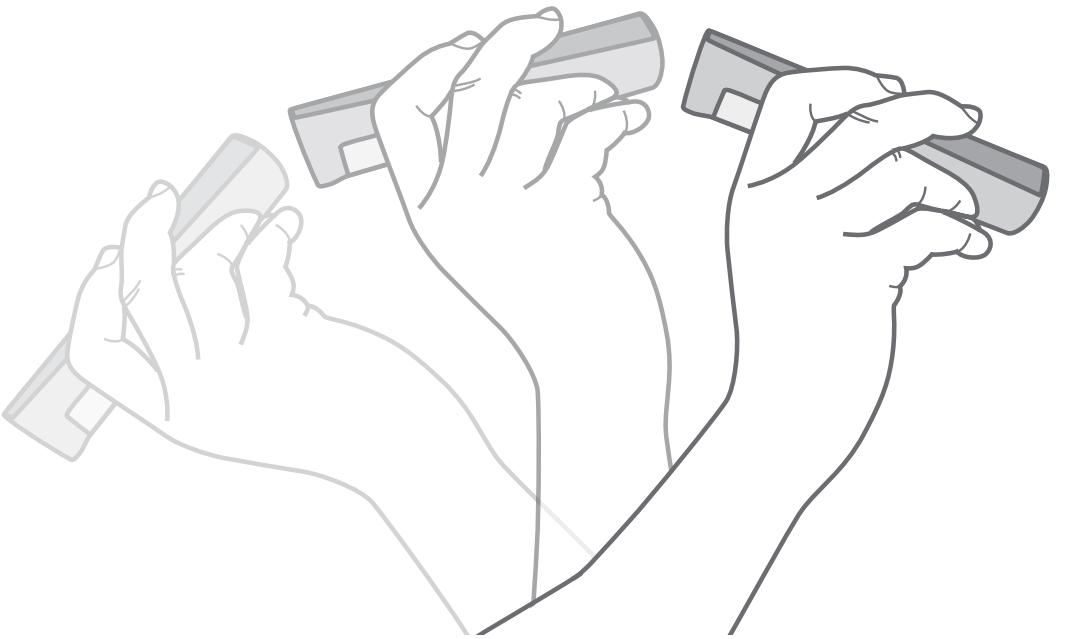

1. Grasp the scale as shown and move it quickly back and forth a few times.

   As soon as the display shows “0.00” and the battery symbol ▭, the scale is ready.

2. Press and hold down the **M/T** button for a few seconds to set a unit of measurement other than “kg”, if desired. The set unit of measurement is then “lb” (pound).

Weighing

1. Prepare the scale, see “Preparing the scale”.

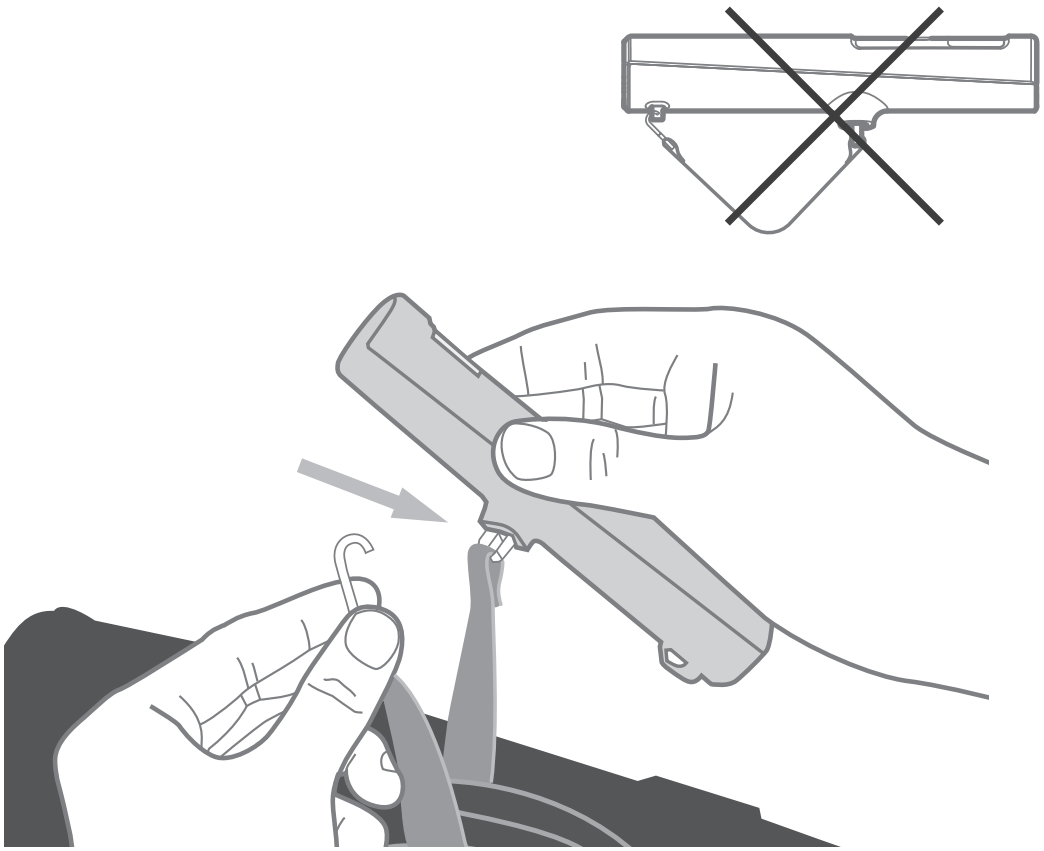

2. Place the belt of the luggage scale around the grip of your suitcase and attach the hook to the belt loop on the scale (see arrow).

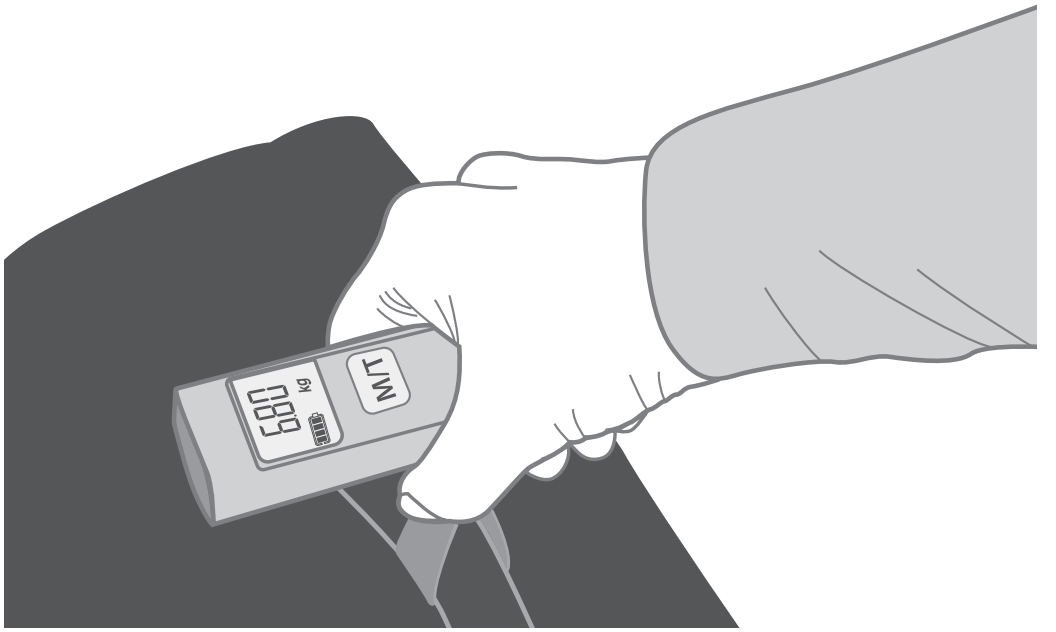

3. Raise the suitcase.

   As soon as the measurement result on the display flashes twice, the weighing process is completed.
4. You can put down the suitcase and read off the result on the display.

Pay attention to the following:

- Press the **M/T** button once briefly to set the result to “0” and weigh another piece of luggage.
- If an empty battery symbol ▭ flashes on the display, the energy generated is used up and the scale will switch off automatically shortly thereafter.

Using the tare function (TARA)

This feature enables step-by-step weighing, for example, with a basket.

1. Proceed as described in chapter "Weighing" (Step 1 to 3).
2. Read the result.
3. Press the **M/T** button.

   The display will be set to zero
4. Put the new item to be weighed in the basket and read the result.

The process can be repeated as often as needed until the capacity limit (50 kg) is reached.

Cleaning

NOTE on material damage

- Do not immerse the scales in water or other liquids.
- Do not under any circumstances use harsh, scraping, or abrasive cleaning agents or the like to clean the scales. If you do, the surface could be scratched.

1. Wipe down the scales as needed using a lightly dampened, soft cloth.
2. When possible, store the scale in its original packaging.

Fault/Remedy

Fault	Possible Cause
No function	▪ See “Preparing the scale”.
“Err” is shown on the display	▪ The maximum capacity of the scales (50 kg) has been exceeded.

Technical Data

Model:	Luggage scale KW 1703 “Til”
Power supply:	Kinetic energy generation
Rated current:	< 40uA
Measuring range:	max. 50 kg
Variance:	1 % +/- 100 g

Indicator division:	50 g
Dimensions of scales:	148 x 33 x 40 mm
Distributor (no service address):	Waagen-Schmitt GmbH Hammer Steindamm 27-29 22089 Hamburg, Germany

Our products are constantly being developed and improved. For this reason, design and technical modifications are possible at any time.

Declaration of Conformity

Waagen-Schmitt GmbH hereby declares that the luggage scale KW 1703 complies with EU directives 2014/53/EU and 2011/65/EU.

The full text of the EU declaration of conformity is available at the following internet address:
www.ade-germany.de/doc

The declaration loses its validity if modifications have been made to the device without our approval.

Hamburg, February 2018
Waagen-Schmitt GmbH
Hammer Steindamm 27-29
22089 Hamburg, Germany

Warranty

The company Waagen-Schmitt GmbH guarantees for 2 years from the purchase date the cost-free rectification of defects on the basis of material or fabrication errors through repair or exchange. In the event of a warranty claim, please return the product with the proof of purchase (stipulating the reason for claim) to your dealer.

Disposal

Disposing of the packaging

Dispose of the packaging with similar materials. Put cardboard with waste paper, films with recyclable materials.

Disposing of the product

Dispose of the product in accordance with the regulations that apply in your country.

Devices must not be disposed of in normal household waste

At the end of its life, the product must be disposed of in an appropriate way. In this way, valuable materials contained in the device will be recycled and the burden on the environment avoided. Hand in the old device at a collection point for electronic waste or at a recycling depot.

¡Estimada/o cliente!

Se ha decidido por la compra de un producto de gran calidad de la marca ADE, que aúna unas funciones inteligentes con un diseño extraordinario. Con esta báscula para maletas, el exceso de equipaje es algo del pasado. La larga experiencia de la marca ADE le asegura unos elevados estándares técnicos y es garantía de calidad.

¡Le deseamos buen viaje!

El equipo de ADE

Información general

Acerca de estas instrucciones

Este manual de instrucciones describe el manejo seguro y el cuidado del artículo. Conserve este manual de instrucciones por si necesita volver a consultarlas. Si le entrega el artículo a otra persona, acompáñelo también de estas instrucciones. Si no se tienen en cuenta las recomendaciones de este manual de instrucciones, pueden producirse lesiones o daños en el artículo.

Explicación de símbolos

Este símbolo unido a la palabra PELIGRO advierte de heridas graves.

Este símbolo unido a la palabra ADVERTENCIA advierte de heridas de grado medio o leve.

Este símbolo unido a la palabra INDICACIÓN advierte de daños materiales.

Este símbolo significa información adicional e indicaciones generales.

Índice

Información general 31
Uso adecuado 33
Seguridad 33
Material suministrado 34
De un vistazo 35
Principio de funcionamiento 36
Preparación de la báscula 36
Pesar 37
Utilización de la función tara (TARA) 39
Limpieza 39
Problema/Solución 40
Datos técnicos 40
Declaración de conformidad 41
Garantía 42
Eliminación 42

Uso adecuado

La báscula está diseñada para pesar maletas, bolsos, etc. No debe sobrepasarse la capacidad máxima de peso de 50 kg.

La báscula no es adecuada para su uso comercial.

Seguridad

- Los niños no deben jugar con el artículo.
- El aparato contiene una dinamo que transforma la energía cinética del movimiento en corriente y la almacena durante un breve periodo. La dinamo está integrada fija en el aparato y no debe sustituirse o extraerse. Si la dinamo tiene algún fallo, diríjase al servicio técnico o a un taller especializado.

RIESGOS para los niños

- Mantenga a los niños alejados del material de embalaje. Existe el riesgo de asfixia por ingestión. Tenga cuidado de que no introduzcan la cabeza en la bolsa del embalaje.

PRECAUCIÓN por daños materiales

- No sobrecargue la báscula. Tenga en cuenta los “Datos técnicos”.
- Proteja la báscula de golpes y sacudidas fuertes.
- No realice ninguna modificación en el artículo. Llévelo a reparar únicamente a un taller especializado. Las reparaciones realizadas de forma inadecuada pueden suponer un riesgo elevado para el usuario.

Material suministrado

- Báscula para maletas
- Manual de instrucciones

De un vistazo

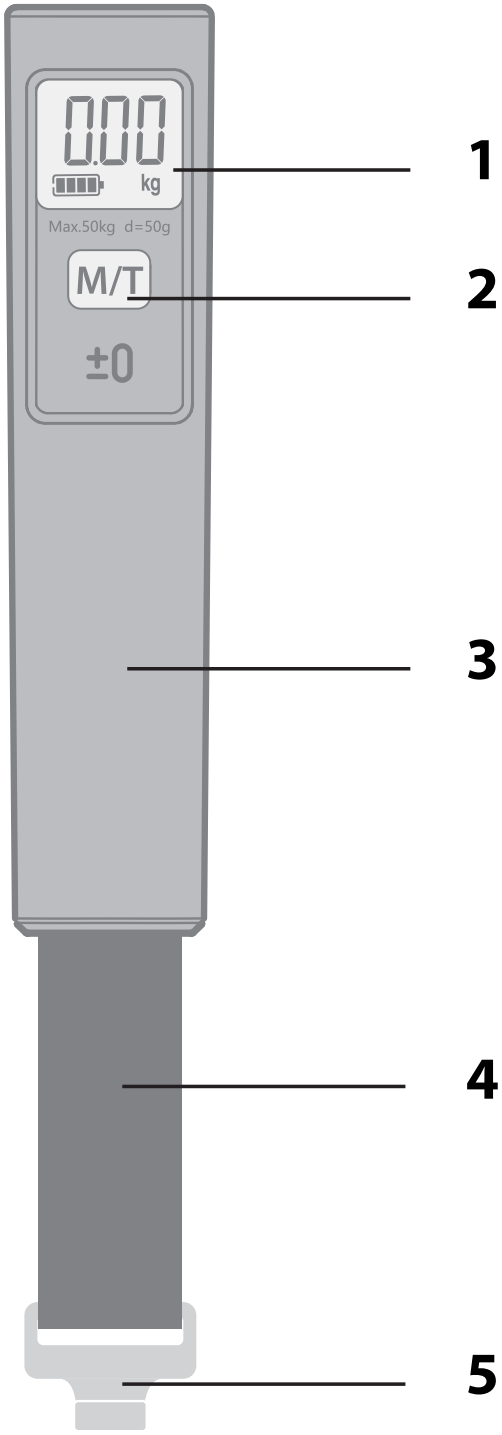

1 Pantalla

2 Botón M/T

- Cambiar unidad de medida
- Función TARA

3 Asa

4 Correa

5 Enganche

Principio de funcionamiento

La báscula para maletas no necesita pilas. La energía necesaria para el pesaje se genera agitando rápidamente la báscula ("energía cinética") justo antes de pesar. La energía generada de este modo es suficiente para pesar varias maletas. Cuando se agota la energía producida, la báscula se apaga automáticamente.

Preparación de la báscula

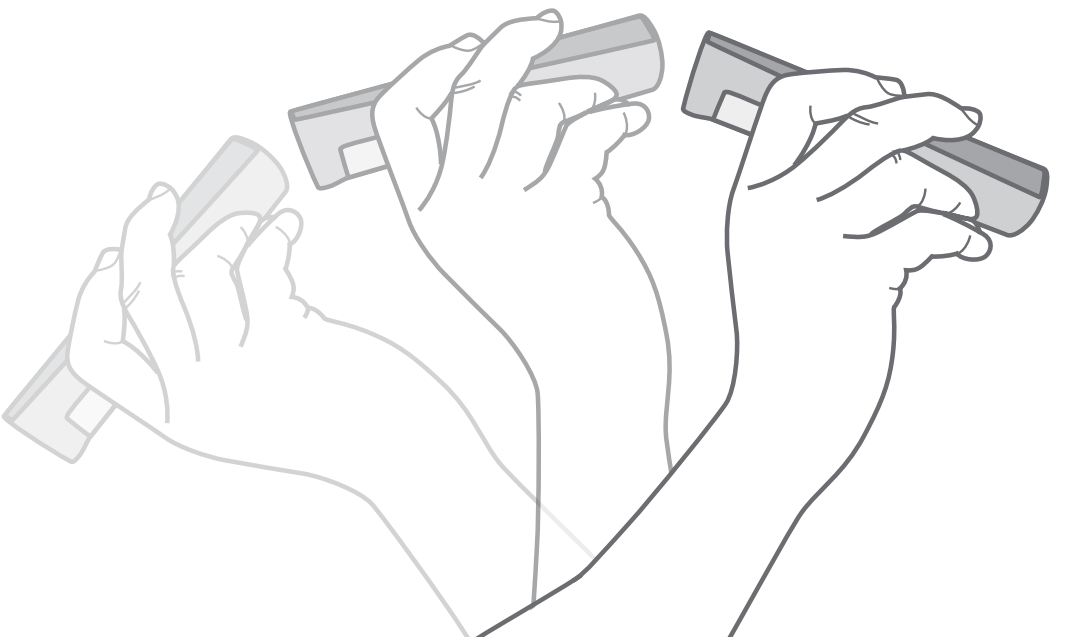

1. Agarre la báscula tal y como se muestra en el dibujo y muévala rápidamente varias veces.

   En cuanto en la pantalla aparezca "0,00" y se muestre el símbolo de la pila , la báscula está lista.

2. Si lo desea, seleccione una unidad de medida diferente a "kg", manteniendo pulsado unos segundos el botón **M/T**. La unidad seleccionada pasa a ser "lb" (libras).

Pesar

1. Para preparar la báscula, consulte "Preparación de la báscula".

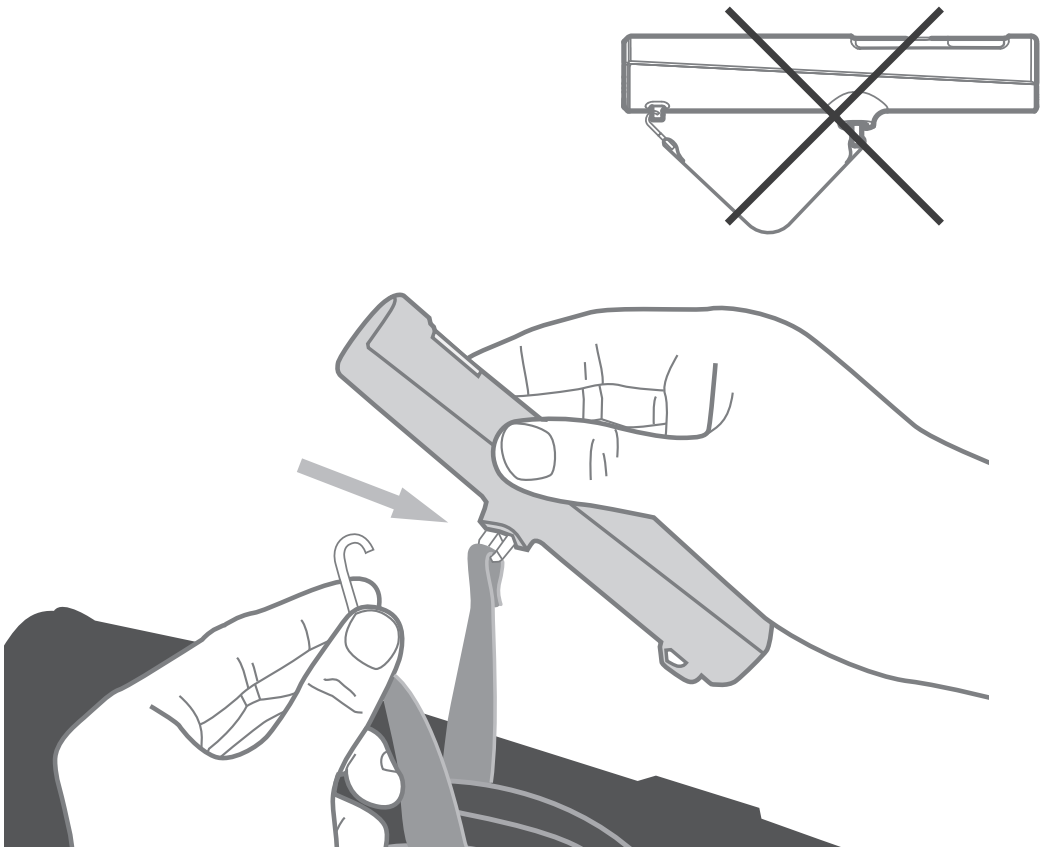

2. Pase la correa de la báscula para maletas alrededor del asa de la maleta y enganche el extremo en la anilla de la correa en la báscula (como indica la flecha)

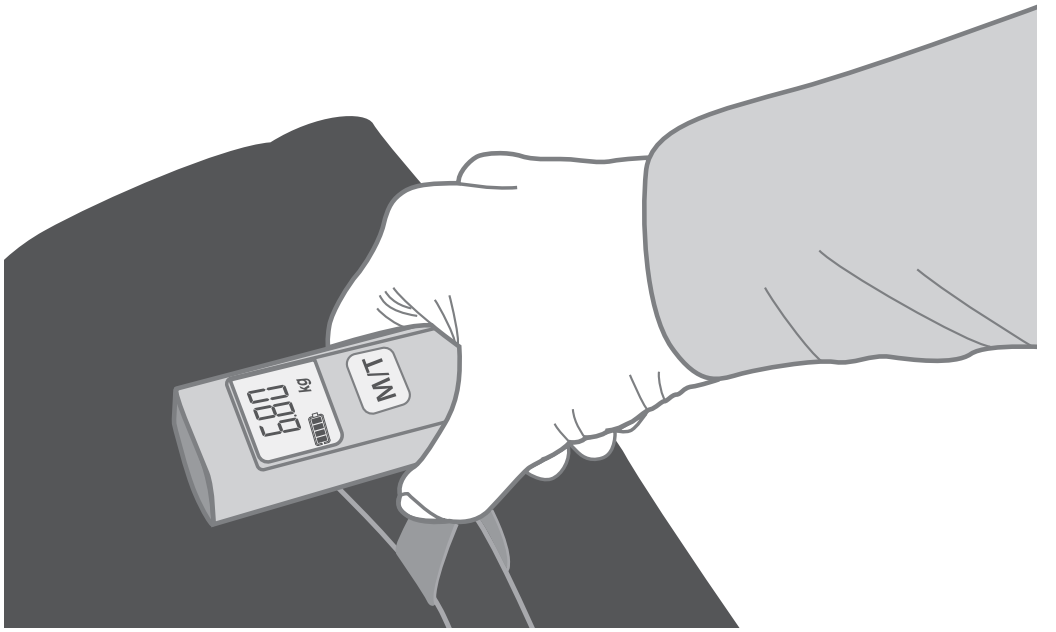

3. Levante la maleta.

   El proceso habrá terminado cuando el peso parpadee 2 veces en la pantalla.
4. Puede quitar la maleta y leer el resultado en la pantalla.

Tenga en cuenta que:

- pulsando brevemente 1 vez el botón **M/T**, se pone la báscula a "0" para pesar otra pieza de equipaje.
- Cuando en la pantalla parpadee el símbolo de una pila vacía ▭, es que se ha agotado la energía producida y la báscula se apagará automáticamente tras un breve periodo.

Utilización de la función tara (TARA)

Esta función le permite pesar paso a paso, por ejemplo con una cesta.

1. Proceda como se describe en el capítulo "Pesar" (pasos 1 a 3).
2. Vea el resultado.
3. Pulse el botón **M/T**.

   El indicador en la pantalla se pondrá a cero.
4. Coloque el nuevo objeto a pesar en la cesta y vea el resultado.

El proceso se puede seguir repitiendo hasta alcanzar el límite de capacidad (50 kg).

Limpieza

ADVERTENCIA de daños materiales

- No sumerja la báscula en agua ni en ningún otro líquido.
- No utilice nunca productos o medios de limpieza duros, ásperos o abrasivos para limpiar la báscula. Podría arañar la superficie.

1. Cuando sea necesario, limpie la báscula con un paño suave ligeramente humedecido.
2. Guarde, si es posible, la báscula en su embalaje original.

Problema/Solución

Problema	Causa posible
No funciona nada	▪ Consulte "Preparar la báscula".
En la pantalla se muestra “Err”	▪ Se sobrepasó la capacidad máxima de la báscula de 50 kg.

Datos técnicos

Modelo:	Báscula para maletas KW 1703 “Til”
Alimentación:	Generación de energía cinética
Intensidad de corriente:	< 40 uA
Rango de pesaje:	máx. 50 kg
Margen de error:	1 % +/- 100 g
Subdivisiones de medida:	50 g

Dimensiones de la báscula:	148 x 33 x 40 mm
Distribuidor (no hay dirección de servicio técnico):	Waagen-Schmitt GmbH Hammer Steindamm 27-29 22089 Hamburgo, Alemania

Nuestros productos se están desarrollando y mejorando continuamente. Por este motivo, cabe la posibilidad de que en cualquier momento pudiera haber cambios en el diseño o modificaciones técnicas.

Declaración de conformidad

Por la presente, Schmitt GmbH declara que la báscula para maletas KW 1703 cumple las directivas 2014/53/UE y 2011/65/UE.

Se encuentra disponible el texto completo de la declaración de conformidad de la UE en la siguiente dirección de Internet: www.ade-germany.de/doc

La declaración perderá su validez en caso de se haya realizado una modificación en el aparato sin haber sido previamente aprobada por nuestra parte.

Hamburgo, febrero de 2018
Waagen-Schmitt GmbH
Hammer Steindamm 27-29
22089 Hamburgo, Alemania

Garantía

La empresa Waagen-Schmitt GmbH garantiza durante 2 años a partir de la fecha de compra la subsanación gratuita de los defectos debidos a fallos de material o fabricación, mediante reparación o cambio del equipo. En caso de solicitar la aplicación de la garantía, lleve el artículo a su distribuidor con el justificante de compra (explicando el motivo de la reclamación).

Eliminación

Eliminación del embalaje

Elimine el embalaje separando los materiales. Lleve el papel y cartón al contenedor de cartón y las láminas al de plásticos.

Eliminación del artículo

Elimine el artículo conforme a la normativa correspondiente aplicable en su país.

Los aparatos no deben eliminarse con la basura doméstica normal

El artículo debe ser eliminado de forma adecuada al final de su vida útil. Para ello, se deben reciclar las piezas del aparato y así evitar un daño al medio ambiente. Deposite el aparato antiguo en un punto de recogida de restos electrónicos o desechos reciclables.

Chère cliente, cher client !

Nous sommes ravis que vous ayez choisi un appareil de haute qualité de la marque ADE, qui allie des fonctions intelligentes à un design exceptionnel. Grâce à ce pèse-bagage, les excédents de bagage sont de l'histoire ancienne. Les années d'expérience de la marque ADE garantissent une haute technicité et une qualité éprouvée.

Nous vous souhaitons un bon voyage !

L’équipe ADE

Généralités

À propos de ce mode d'emploi

Ce mode d'emploi décrit l'utilisation conforme ainsi que les procédures d'entretien de l'article. Conservez ce manuel pour toute référence ultérieure. Si vous cédez l’article à une tierce personne, transmettez-lui également ce mode d’emploi. Le non-respect de ce mode d'emploi peut entraîner des blessures ou endommager l'article.

Légende

Ce symbole, associé au mot DANGER, prévient de blessures graves.

Ce symbole, associé au mot ATTENTION, prévient de blessures moyennes et légères.

Ce symbole, associé au mot AVERTISSEMENT, prévient de dommages matériels.

Ce symbole désigne des informations supplémentaires ainsi que des indications d'ordre général.

Table des matières

Généralités 45
Utilisation conforme 47
Sécurité 47
Contenu de l'emballage 48
Aperçu 49
Principe de fonctionnement 50
Préparation de l'appareil 50
Peser 51
Utiliser la fonction Tare 53
Nettoyage 53
Problèmes/solutions 54
Caractéristiques techniques 54
Déclaration de conformité 55
Garantie 56
Mise au rebut 56

Utilisation conforme

Cette balance a été conçue pour la pesée de valises, de sacs, etc. Il convient donc de ne pas dépasser la capacité de charge maximale de 50 kg.

Cette balance a été conçue pour un usage commercial.

Sécurité

- Les enfants ne doivent pas jouer avec cet article.
- L'appareil contient une dynamo qui convertit l'énergie cinétique en électricité et la stocke sur une courte durée. La dynamo est montée de manière fixe dans l'appareil ; vous ne pouvez pas et ne devez pas essayer de la démonter ou de la changer vous-même. Si la dynamo est défectueuse, adressez-vous à notre service ou à un atelier spécialisé.

DANGER pour les enfants

- Ne pas laisser les enfants jouer avec les matériaux d'emballage. Il existe un risque d'étouffement en cas d'ingestion. Veillez également à ce que le sac d’emballage ne soit pas glissé sur la tête.

ATTENTION Risque de dommages matériels

- Ne surchargez pas la balance. Respectez les indications mentionnées dans les « Caractéristiques techniques ».
- Protégez la balance contre les coups et les chocs importants.
- N'essayez pas de modifier l'article. Ne faites réaliser les réparations que par un atelier spécialisé. Toute réparation incorrecte peut entraîner de graves dangers pour l'utilisateur.

Contenu de l’emballage

- Pèse-bagages
- Mode d’emploi

Aperçu

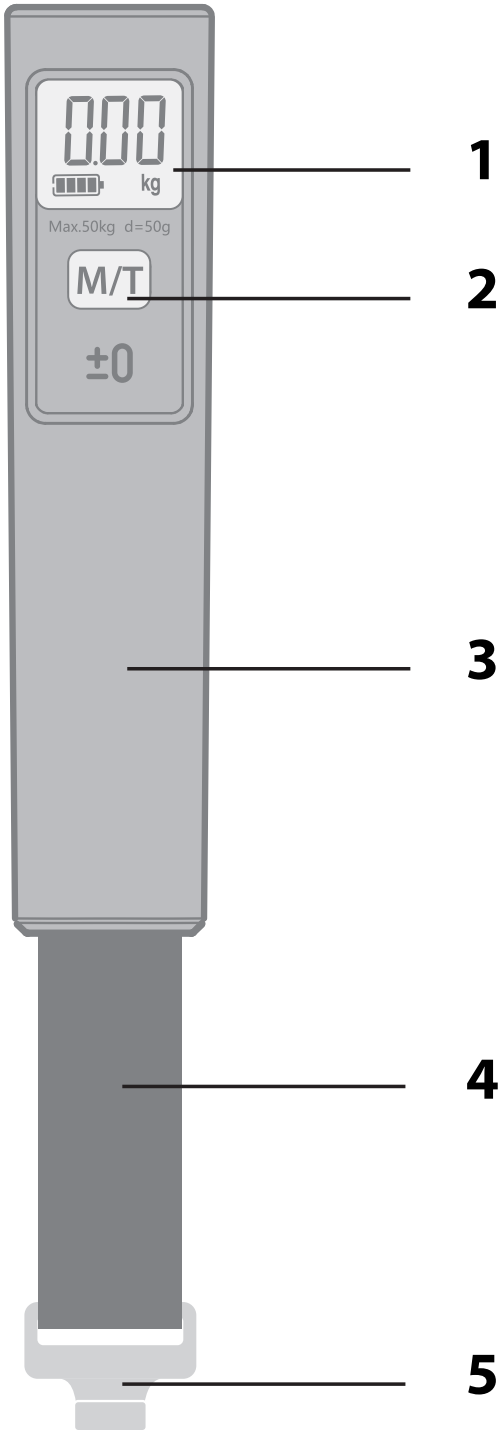

1 Écran

2 Touche M/T

- Pour changer l'unité de mesure
- Fonction TARE

3 Poignée

4 Sangle

5 Crochet

Français

Principe de fonctionnement

Ce pèse-bagages fonctionne sans piles. L'électricité nécessaire à une pesée est générée en secouant rapidement l'appareil juste avant la pesée (on parle d'« énergie cinétique »). L'énergie ainsi générée suffit pour quelques pesées. Lorsque l'énergie générée est épuisée, l'appareil s'éteint automatiquement.

Préparation de l'appareil

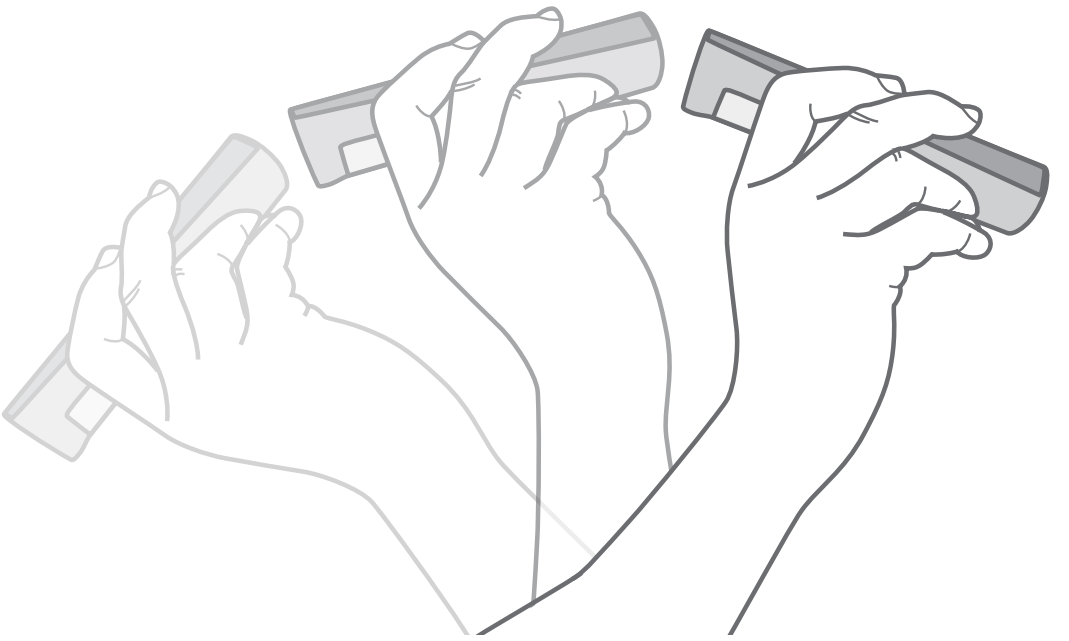

1. Prenez l'appareil de la manière indiquée et secouez-le rapidement à quelques reprises.

   Lorsque l'écran affiche « 0.00 » ainsi que l'icône de batterie , l'appareil est prêt à l'emploi.

2. Si vous le souhaitez, vous pouvez régler une autre unité de mesure que les « kg » en appuyant sur la touche **M/T** pendant quelques secondes. L'unité de mesure sera alors « lb » (livres).

Peser

1. Préparez l'appareil, voir « Préparation de l'appareil ».

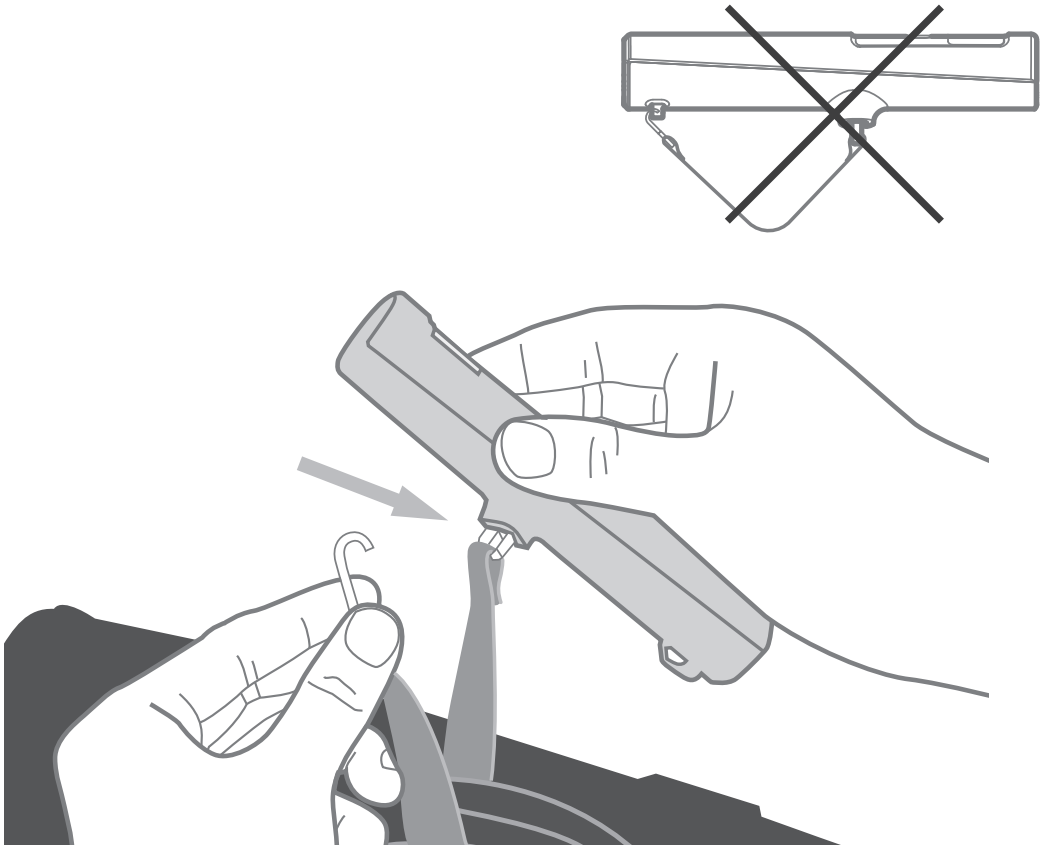

2. Passez la sangle du pèse-bagages autour de la poignée de votre valise et fixez le crochet à l'œillet du pèse-bagages (voir flèche).

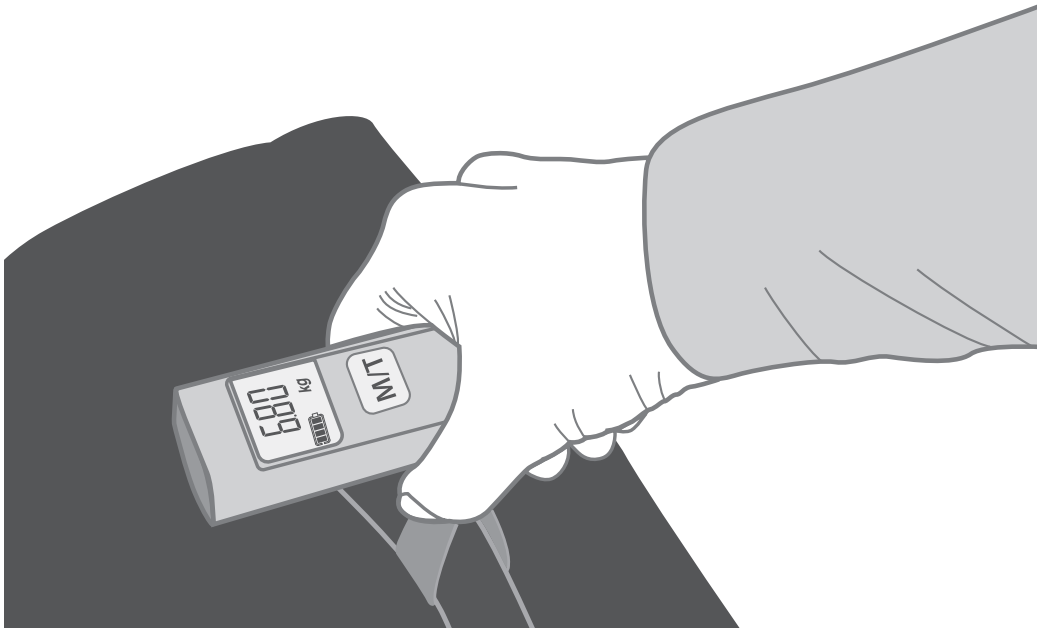

3. Soulevez la valise.

   La pesée est terminée lorsque le résultat clignote 2 fois à l'écran.

4. Vous pouvez retirer la valise et lire le résultat à l'écran.

Notez :

- Faites 1 appui court sur **M/T** pour remettre le résultat à 0 et peser un autre bagage.
- Quand une icône de pile vide ▭ s'affiche à l'écran, l'énergie générée est épuisée ; le pèse-bagages s'éteint automatiquement quelques instants plus tard.

Utiliser la fonction Tare

Cette fonction vous permet de réaliser des pesées en plusieurs étapes, par exemple avec un panier.

1. Procédez de la manière décrite au chapitre « Peser » (étapes 1 à 3).
2. Lisez le résultat.
3. Appuyez sur la touche **M/T**.
   L'affichage retourne à zéro.
4. Mettez le nouvel objet à peser dans le panier, puis lisez le résultat.

Ce procédé peut être répété jusqu'à ce que la capacité limite (50 kg) soit atteinte.

Nettoyage

AVERTISSEMENT Risque de dommages matériels

- N’immergez pas la balance dans l’eau ou d’autres liquides.
- N’utilisez en aucun cas de détergents corrosifs, abrasifs, agressifs ou autres pour nettoyer la balance. Cela pourrait rayer la surface.

1. Si nécessaire, essuyez la balance avec un chiffon doux légèrement humide.
2. Si possible, conservez la balance dans l'emballage original.

Problèmes/solutions

Dysfonctionnement	Cause possible
Le produit ne fonctionne pas	▪ Voir « Préparation de l'appareil ».
L'écran indique « Err »	▪ La capacité maximale de la balance de 50 kg a été dépassée.

Caractéristiques techniques

Modèle :	Pèse-bagages KW 1703 « Til »
Alimentation énergétique :	Énergie cinétique
Intensité nominale :	< 40uA
Capacité de mesure :	max. 50 kg
Écart :	1 % +/- 100 g

Paliers :	50 g
Dimensions de la balance :	148 x 33 x 40 mm
Distributeur (n'effectuant pas les réparations) :	Waagen-Schmitt GmbH Hammer Steindamm 27–29 22089 Hambourg - Allemagne

Nos produits font l'objet de développements et d'améliorations continuels. Pour cette raison, des modifications de design et des modifications techniques peuvent survenir à tout moment.

Déclaration de conformité

Waagen-Schmitt GmbH déclare par la présente que le pèse-bagages KW 1703 est conforme aux directives 2014/53/UE et 2011/65/UE.

Le texte intégral de la déclaration de conformité UE est disponible à l'adresse Internet ci-dessous :
www.ade-germany.de/doc

La déclaration perd sa validité si l'appareil subit une modification sans notre accord.

Hambourg, février 2018
Waagen-Schmitt GmbH
Hammer Steindamm 27–29
22089 Hambourg - Allemagne

Garantie

La société Waagen-Schmitt GmbH garantit la prise en charge gratuite de défauts matériels ou de fabrication pendant 2 ans à partir de la date d'achat, par une réparation ou un remplacement. Dans le cas où vous souhaitez faire usage de cette garantie, veuillez remettre l'article ainsi que la preuve d'achat (en indiquant les raisons de votre réclamation) à votre revendeur.

Mise au rebut

Élimination de l'emballage

Éliminez les emballages de façon conforme. Jetez le papier et le carton avec les papiers de récupération, les plastiques dans les collecteurs de matières recyclables.

Mise au rebut de l'article

Veuillez éliminer l'article selon les prescriptions en vigueur dans votre pays en matière de traitement des déchets.

Les appareils électriques ne doivent pas être éliminés avec les déchets ménagers classiques

À la fin de sa durée de vie, l'article doit être soumis à une élimination contrôlée. Ainsi les matières utiles contenues dans l'appareil pourront être recyclées, avec un moindre impact sur l'environnement. Déposez l'appareil usagé dans un point de collecte pour les déchets électroniques ou dans un centre de recyclage.

Gentile cliente,

La ringraziamo per aver scelto un prodotto di alta qualità della ADE che unisce funzioni intelligenti e un design fuori dal comune. Con questa bilancia per bagagli l'eccesso di bagaglio appartiene al passato. La lunga esperienza della ADE garantisce standard tecnici elevati e qualità consolidata.

Vi auguriamo buon viaggio!

Il Suo team ADE

Informazioni generali

Informazioni sulle presenti istruzioni per l'uso

Queste istruzioni per l'uso descrivono l'utilizzo sicuro e la cura del prodotto. Conservarle per eventuali consultazioni future. In caso di cessione del prodotto a terzi, consegnare anche le presenti istruzioni per l'uso. La mancata osservanza delle istruzioni per l'uso può causare lesioni alle persone o danni al prodotto.

Descrizione dei simboli

Questo simbolo accompagnato dalla parola PERICOLO mette in guardia contro il rischio di gravi lesioni.

Questo simbolo accompagnato dalla parola AVVERTENZA indica il rischio di lesioni di lieve o media entità.

Questo simbolo accompagnato dalla parola ATTENZIONE indica il rischio di danni alle cose.

Questo simbolo indica ulteriori informazioni o indicazioni generali.

Indice dei contenuti

Informazioni generali 59
Destinazione d'uso 61
Sicurezza 61
Ambito della fornitura 62
Descrizione 63
Principio di funzionamento 64
Preparazione della bilancia 64
Rilevamento del peso 65
Funzione di tara 67
Pulizia 67
Risoluzione dei problemi 68
Dati tecnici 68
Dichiarazione di conformità 69
Garanzia 70
Smaltimento 70

Destinazione d'uso

Questa bilancia è stata progettata per pesare valige, borse, ecc. La capacità di carico massima ammonta a 50 kg e non deve essere superata.

La bilancia non è adatta per l'uso commerciale.

Sicurezza

- I bambini non devono giocare con questo articolo.
- Il dispositivo contiene una dinamo, che converte l'energia cinetica di movimento in energia elettrica e la immagazzina per un breve periodo di tempo. La dinamo è installata permanentemente nel dispositivo e non può e non deve essere sostituita o rimossa dall'utente. Se la dinamo è difettosa, contattare il nostro servizio di assistenza o un'officina specializzata.

PERICOLO per i bambini

- Tenere lontano dalla portata dei bambini il materiale di imballaggio. In caso di ingestione sussiste il pericolo di soffocamento. Prestare attenzione affinché i bambini non infilino la testa nel sacchetto di plastica.

ATTENZIONE a danni materiali

- Non sovraccaricare la bilancia. Osservare quanto indicato nei “Dati tecnici”.
- Proteggere la bilancia da forti urti e vibrazioni.
- Non apportare nessuna modifica al dispositivo. Rivolgersi esclusivamente ad un tecnico specializzato per la riparazione del prodotto. Riparazioni non eseguite correttamente possono essere causa di seri pericoli per l'utente.

Ambito della fornitura

- Bilancia per bagagli
- Istruzioni per l'uso

Descrizione

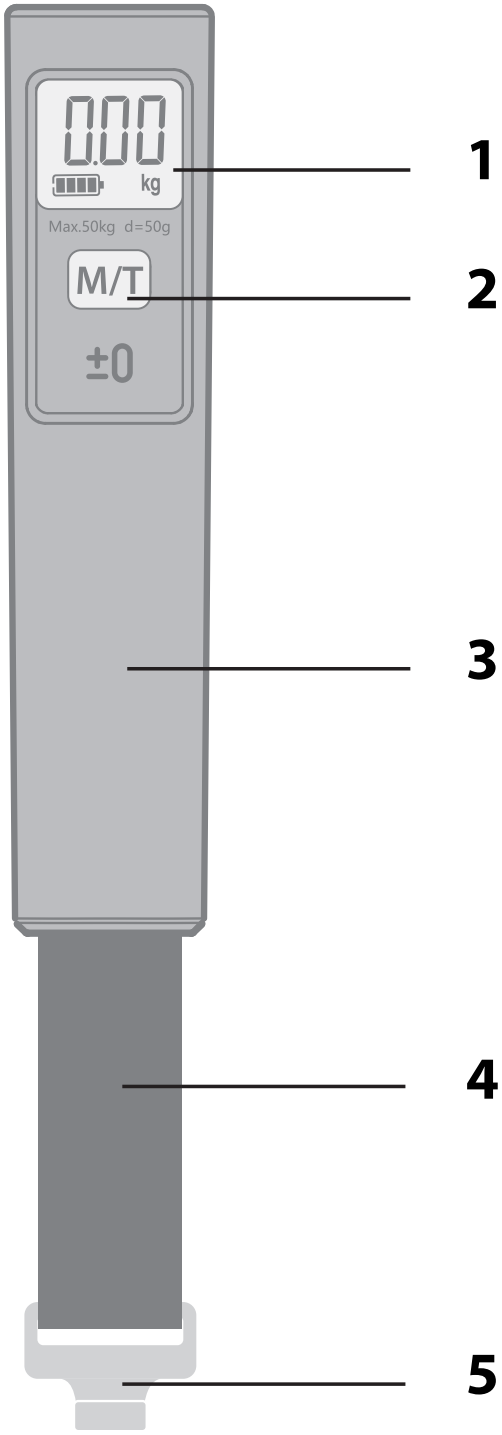

1 Display

2 Tasto M/T

- Modifica dell'unità di peso
- Funzione TARA

3 Impugnatura

4 Cinghia

5 Gancio

Italiano

Principio di funzionamento

Questa bilancia per bagagli non ha bisogno di batterie. L'energia elettrica necessaria per la pesatura viene generata da una rapida oscillazione ("energia cinetica di movimento") della bilancia direttamente prima della pesatura. L'energia così generata è sufficiente per alcune operazioni di pesatura. Quando l'energia generata viene consumata, la bilancia si spegne automaticamente.

Preparazione della bilancia

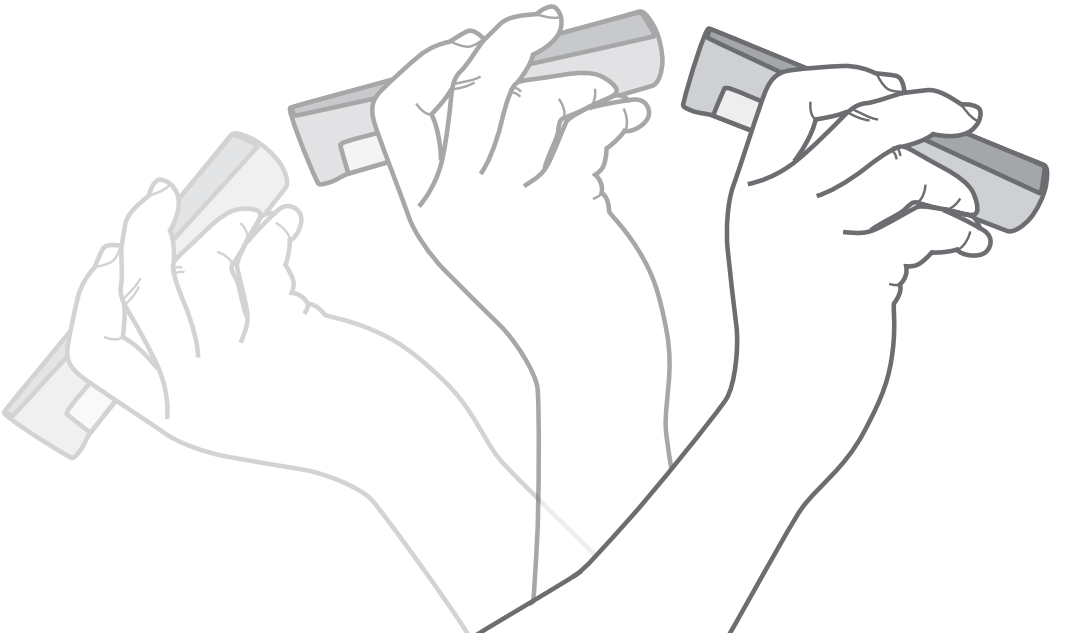

1. Afferrare la bilancia come mostrato e muoverla avanti e indietro rapidamente un paio di volte.

   Non appena il display indica "0.00" e il simbolo della batteria, la bilancia è pronta.

2. Eventualmente, impostare un'unità di misura diversa dai "kg" tenendo premuto il tasto **M/T** per alcuni secondi. L'unità di misura impostata è "lb" (libbre).

Rilevamento del peso

1. Per la preparazione della bilancia vedere la sezione "Preparazione della bilancia".

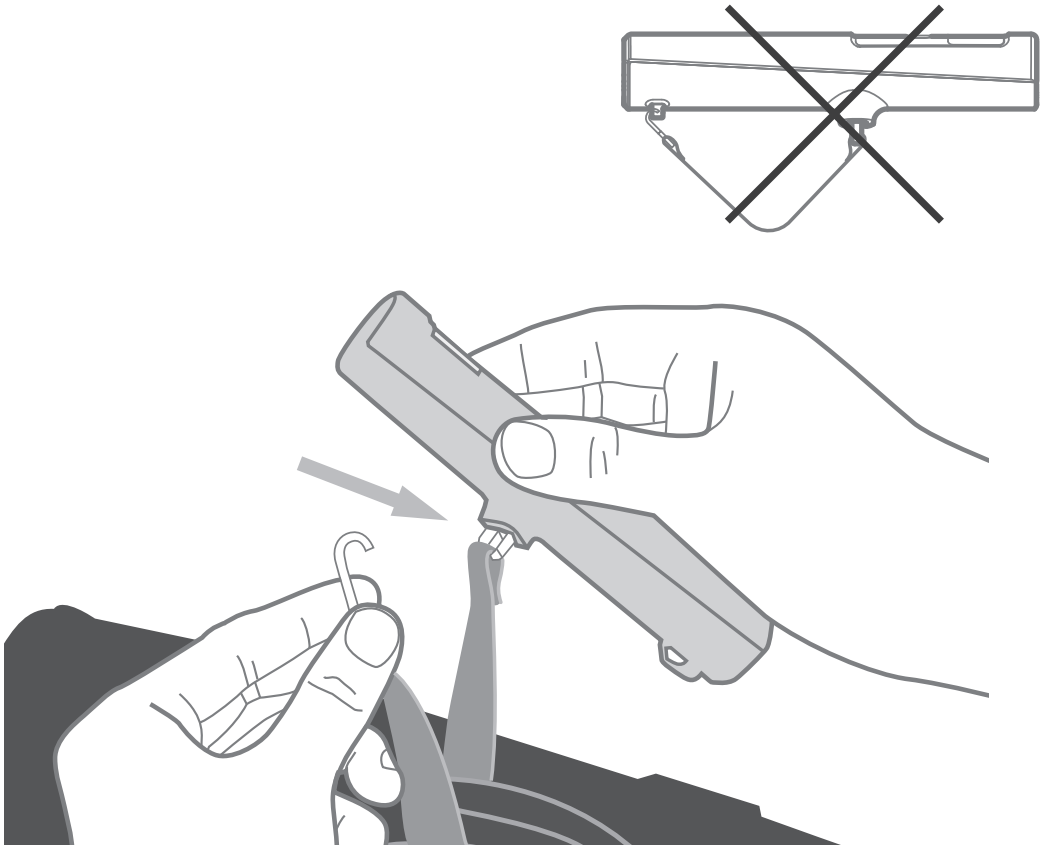

2. Far passare la cinghia della bilancia attraverso la maniglia della bagagli e fissare il gancio al passante per cinghia della bilancia (vedere la freccia).

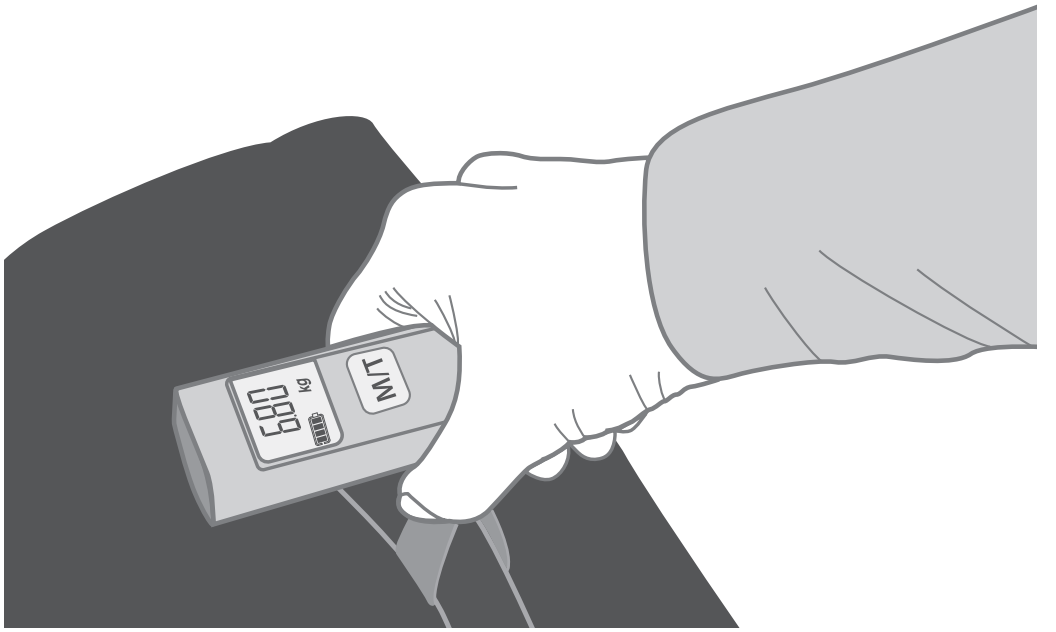

3. Sollevare la valigia.

   Non appena il risultato della misurazione lampeggia due volte sul display, il processo di pesatura è completato.
4. Deporre la valigia e leggere il risultato sul display.

Osservare:

- Premere brevemente una volta il tasto **M/T**, per riportare il risultato a "0" e pesare un altro bagaglio.
- Se sul display lampeggia un simbolo di batteria scarica ▭ , significa che l'energia generata è stata consumata e dopo un breve periodo di tempo la bilancia si spegne automaticamente.

Funzione di tara

Questa funzione consente una pesatura graduale, ad esempio con una cesta.

1. Procedere come descritto nel capitolo "Pesatura" (passaggio da 1 a 3).
2. Leggere il risultato.
3. Premere il tasto **M/T**.

   L'indicazione sul display viene azzerata
4. Posizionare il nuovo oggetto da pesare nella cesta e leggere il risultato.

Questa funzione può essere utilizzata più volte, fino al raggiungimento della portata massima (50 kg).

Pulizia

ATTENZIONE a eventuali danni al prodotto

- Non immergere la bilancia in acqua o altri liquidi.
- Non pulire la bilancia con prodotti aggressivi o abrasivi, in quanto potrebbero graffiarne la superficie.

1. Se necessario, strofinare la bilancia con un panno morbido leggermente inumidito.
2. Si consiglia di conservare la bilancia nella confezione originale.

Risoluzione dei problemi

Problema	Possibile causa
L'orologio non funziona	▪ Vedere la sezione "Preparazione della bilancia".
Sul display appare la scritta “Err”	▪ La capacità massima della bilancia di 50 kg è stata superata.

Dati tecnici

Modello:	Bilancia per bagagli KW 1703 "Til"
Alimentazione:	Energia cinetica di movimento
Corrente nominale:	< 40uA
Portata:	max. 50 kg
Tolleranza:	1 % +/- 100 g

Incrementi:	50 g
Dimensioni della bilancia:	148 x 33 x 40 mm
Distributore (nessun indirizzo di servizio di assistenza):	Waagen-Schmitt GmbH Hammer Steindamm 27-29 22089 Amburgo, Germania

I nostri prodotti sono costantemente sviluppati e perfezionati. Pertanto, modifiche tecniche e nel design sono possibili in qualsiasi momento.

Dichiarazione di conformità

Con la presente, Waagen-Schmitt GmbH dichiara che la bilancia per bagagli KW 1703 è conforme alle direttive 2014/53/UE e 2011/65/UE.

Il testo completo della dichiarazione di conformità EU è disponibile al seguente indirizzo Internet: www.ade-germany.de/doc

La presente dichiarazione perde ogni sua validità qualora al dispositivo vengano apportate modifiche senza la nostra autorizzazione.

Amburgo, febbraio 2018
Waagen-Schmitt GmbH
Hammer Steindamm 27-29
22089 Amburgo, Germania

Garanzia

La ditta Waagen-Schmitt GmbH garantisce la riparazione o la sostituzione gratuita dell'unità per un periodo di 2 anni a partire dalla data di acquisto, nel caso di difetti di materiale o fabbricazione del prodotto. A tale scopo, consegnare al rivenditore il prodotto e la prova di acquisto (citando i motivi del reclamo).

Smaltimento

Smaltimento dell'imballaggio

Smaltire l'imballaggio nella raccolta differenziata. Conferire il cartone nella raccolta della carta e la pellicola in quella del materiale riciclabile.

Smaltimento del prodotto

Smaltire il prodotto secondo le norme vigenti nel proprio paese.

Il dispositivo non deve essere smaltito con i normali rifiuti domestici

Al termine della sua vita utile, l'apparecchio deve essere smaltito in modo appropriato. In tal modo si rende possibile il riutilizzo del materiale riciclabile contenuto nell'apparecchio limitando l'impatto sull'ambiente. Smaltire l'apparecchio usato presso un centro di raccolta per rifiuti elettrici o un centro di riciclaggio.

Szanowny Kliencie!

Zakupiony wysokiej jakości produkt marki ADE łączy w sobie inteligentne funkcje z wyjątkową stylistyką. Dzięki wadze bagażowej niepotrzebny nadbagaż należy już do przeszłości. Wieloletnie doświadczenie marki ADE gwarantuje wysoki standard techniczny oraz sprawdzoną jakość.

Życzymy Państwu udanej podróży!

Zespół ADE

Informacje ogólne

O instrukcji

Niniejsza instrukcja obsługi zawiera opis bezpiecznej obsługi i pielęgnacji artykułu. Instrukcję obsługi należy przechowywać w celu jej późniejszego wykorzystania. Jeżeli produkt będzie przekazywany innej osobie, należy przekazać również tę instrukcję. Nieprzestrzeganie instrukcji obsługi może spowodować obrażenia ciała lub uszkodzenie produktu.

Objaśnienie znaków

Ten symbol w połączeniu ze słowem NIEBEZPIECZEŃSTWO ostrzega przed poważnymi obrażeniami ciała.

Ten symbol w połączeniu ze słowem OSTRZEŻENIE ostrzega przed obrażeniami ciała średniego i lekkiego stopnia.

Ten symbol w połączeniu ze słowem WSKAZÓWKA ostrzega przed stratami materialnymi.

Ten symbol oznacza dodatkowe informacje i ogólne wskazówki.

Spis treści

Informacje ogólne 73
Użycie zgodne z przeznaczeniem 75
Bezpieczeństwo 75
Zakres dostawy 76
W skrócie 77
Zasada działania 78
Przygotowanie wagi 78
Ważenie 79
Wykorzystywanie funkcji doważania (TARA) 81
Czyszczenie 81
Usterka/środek zaradczy 82
Dane techniczne 82
Deklaracja zgodności 83
Gwarancja 84
Utylizacja 84

Użycie zgodne z przeznaczeniem

Waga jest przeznaczona do ważenia walizek, toreb itp.
Nie wolno przy tym przekraczać maksymalnego obciążenia 50 kg.

Nie nadaje się do zastosowań reklamowych.

Bezpieczeństwo

- Dzieci nie mogą bawić się produktem.
- Urządzenie jest wyposażone w dynamo, które przekształca energię kinetyczną w prąd elektryczny i magazynuje go na krótki czas. Dynamo jest na stałe wbudowane w urządzenie i nie wolno go samodzielnie wymieniać ani demontować. W przypadku uszkodzonego dynamo należy skontaktować się z naszym serwisem lub specjalistycznym warsztatem.

NIEBEZPIECZEŃSTWO dla dzieci

- Materiały opakowaniowe należy przechowywać z dala od dzieci. Połknięcie grozi uduszeniem. Zwracać uwagę na to, aby torby opakowaniowej nie nakładano na głowę.

OSTROŻNIE – straty materialne

- Nie przeciążać wagi. Przestrzegać punktu „Dane techniczne".
- Chronić wagę przed silnymi uderzeniami i wstrząsami.
- Nie modyfikować produktu. Naprawy zlecać tylko specjalistom. Nieprawidłowo wykonane naprawy mogą spowodować poważne zagrożenia dla użytkownika.

Zakres dostawy

- Waga bagażowa
- Instrukcja obsługi

W skrócie

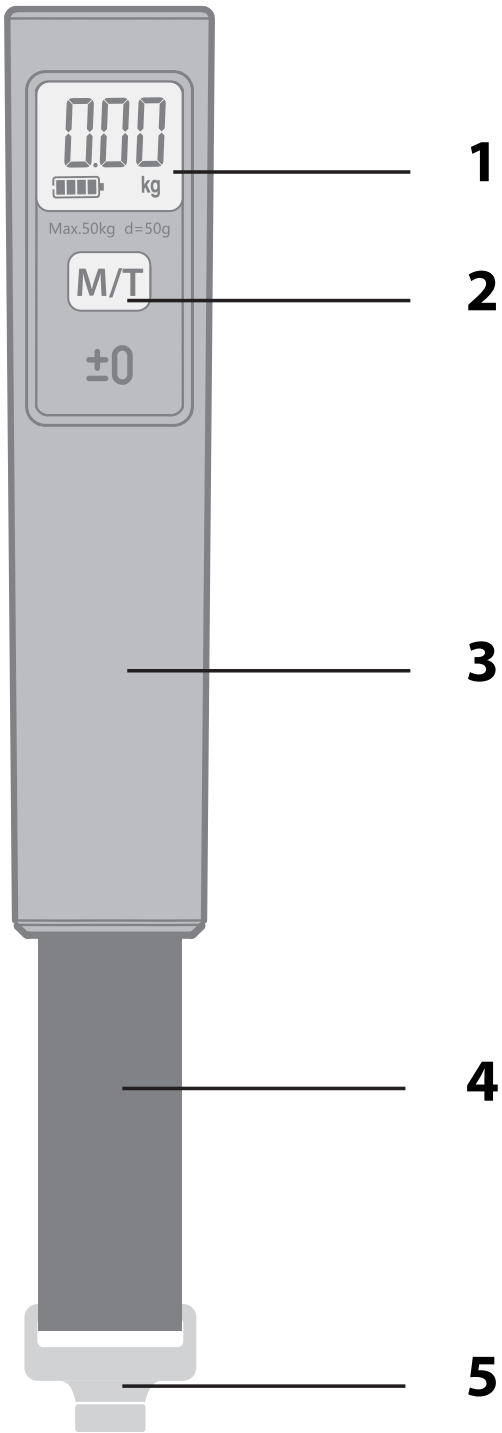

1 Wyświetlacz

2 Przycisk M/T

- Zmiana jednostki miary
- Funkcja tarowania

3 Uchwyt

4 Pas

5 Hak

Polski

Zasada działania

Ta waga bagażowa nie wymaga zasilania bateriami.
Prąd elektryczny niezbędny do ważenia jest wytwarzany bezpośrednio przez wagę na skutek oddziaływania jej szybkich wstrząsów („energia kinetyczna”). Uzyskana w taki sposób energia wystarcza na kilka procesów ważenia. Po wyczerpaniu się energii waga automatycznie wyłącza się.

Przygotowanie wagi

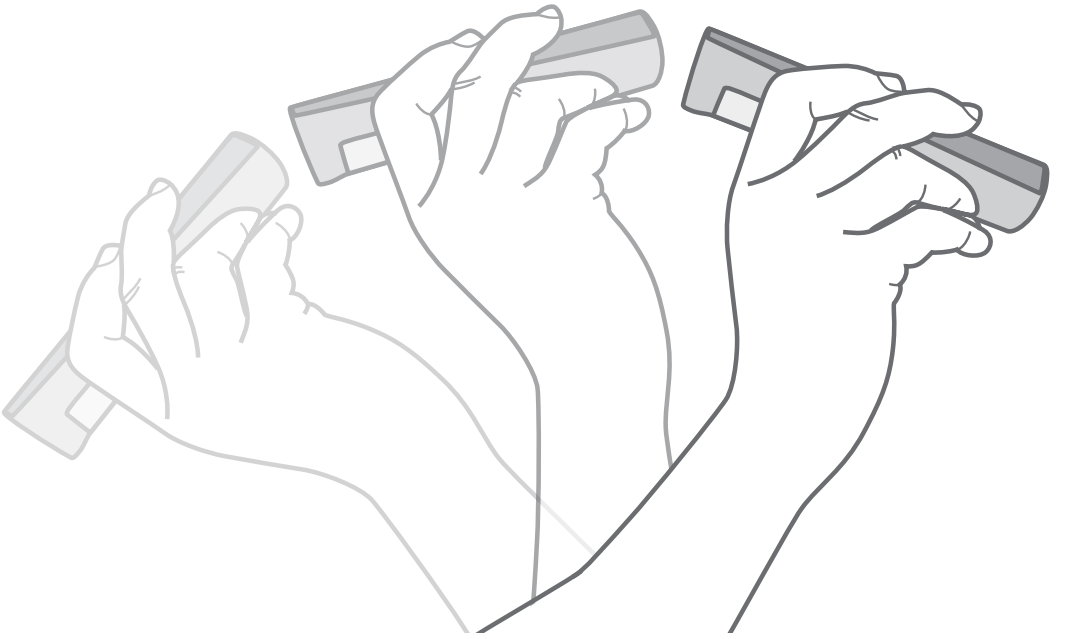

1. Chwycić wagę zgodnie z rysunkiem i energicznie poruszać w przód i w tył.

   Pojawienie się na wyświetlaczu wartości „0.00” oraz symbolu baterii oznacza, że waga jest gotowa do pracy.

2. W razie potrzeby można ustawić inną jednostkę niż „kg” — w tym celu należy przez kilka sekund przytrzymać naciśnięty przycisk **M/T**. Zostaje wówczas ustawiona jednostka w „lb” (funtach).

Ważenie

1. Przygotować wagę, patrz rozdział „Przygotowanie wagi”.

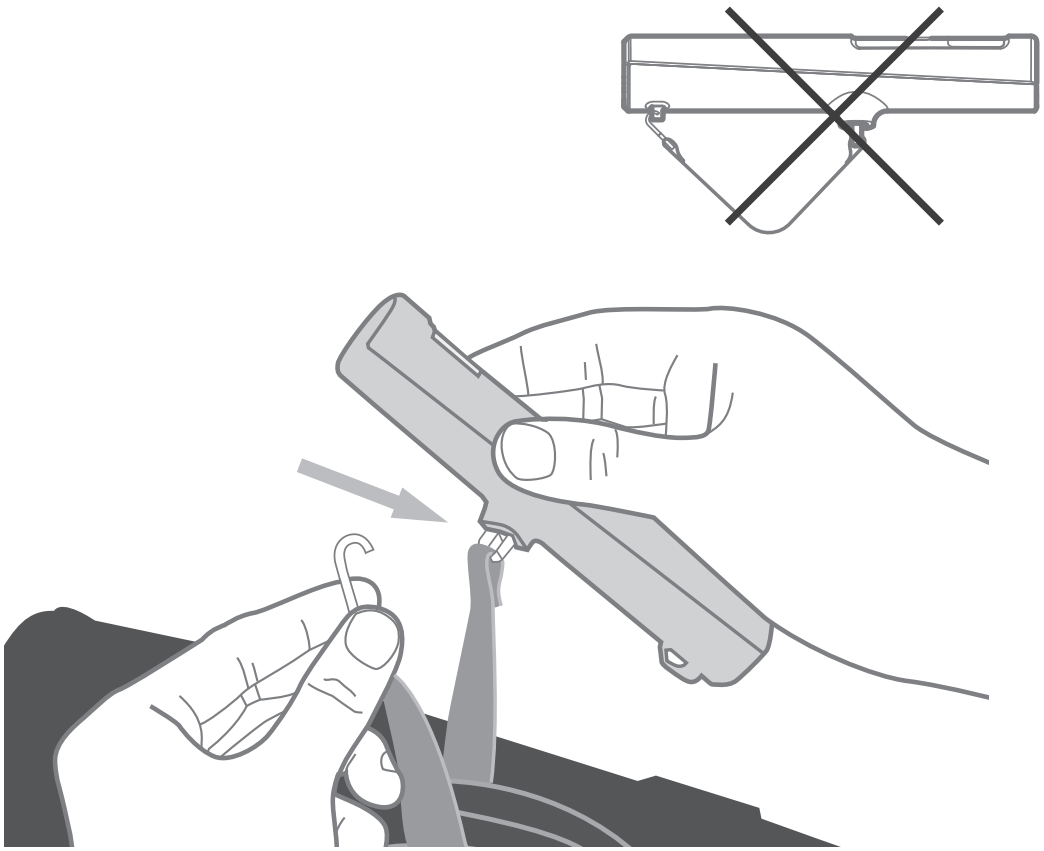

2. Umieścić pasek wagi bagażowej wokół uchwytu bagażu i zamocować haczyk do oczka paska na wadze (patrz strzałka).

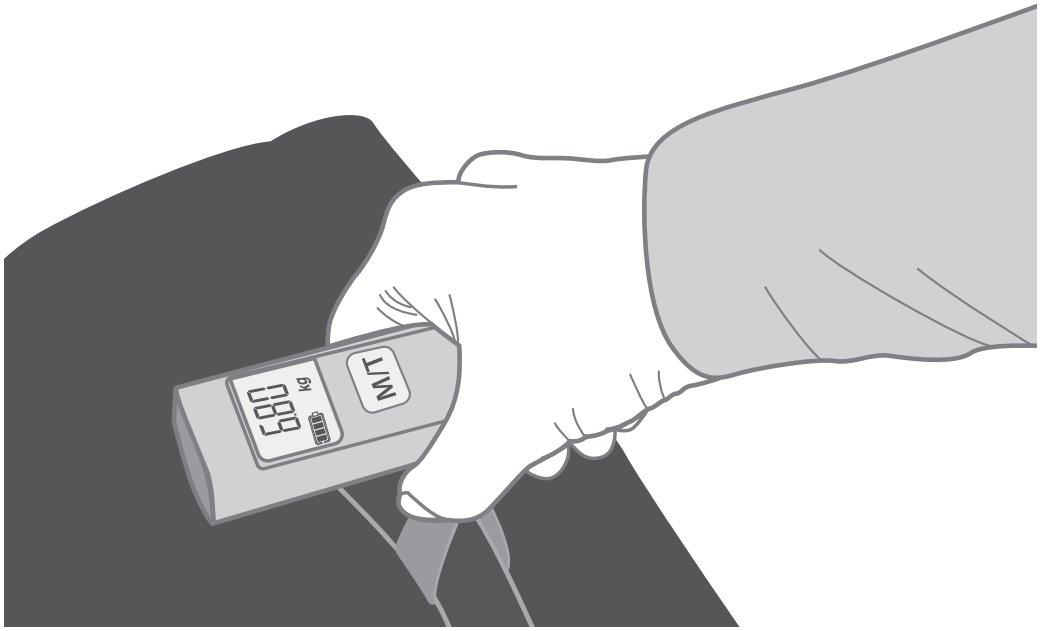

3. Podnieść walizkę.

   Dwukrotne mignięcie wyniku na wyświetlaczu oznacza że, ważenie się zakończyło.

4. Można odstawić wówczas walizkę i odczytać wynik na wyświetlaczu.

Należy pamiętać:

- Nacisnąć krótko przycisk **M/T**, aby zresetować wynik na „0" i rozpocząć ważenie kolejnego bagażu.
- Jeśli na wyświetlaczu miga symbol pustej baterii ▭, została zużyta wytworzona energia i po chwili waga automatycznie się wyłącza.

Wykorzystywanie funkcji doważania (TARA)

Funkcja ta pozwala na ważenie etapami, np. przy użyciu koszyka.

1. Postępować zgodnie z opisem w rozdziale „Ważenie” (etapy 1 do 3).
2. Odczytać wynik.
3. Nacisnąć przycisk **M/T**.

   Wskaźnik wyświetlacza zostaje wyzerowany.
4. Włożyć do koszyka nowy przedmiot do ważenia i odczytać wynik.

Czynność można powtarzać do momentu osiągnięcia granicy wydajności (50 kg).

Czyszczenie

WSKAZÓWKA dotycząca strat materialnych

- Nie zanurzać wagi w wodzie ani w innych płynach.
- Do czyszczenia wagi nigdy nie używać twardych, zarysowujących lub trących środków czyszczących itp. Może dojść bowiem do zarysowań powierzchni.

1. W razie potrzeby przetrzeć wagę lekko zwilżoną miękką ściereczką.
2. Wagę w miarę możliwości należy przechowywać w oryginalnym opakowaniu.

Usterka/środek zaradczy

Usterka	Możliwa przyczyna
Brak działania	▪ Patrz rozdział „Przygotowanie wagi”.
Na wyświetlaczu pojawi się „Err”	▪ Przekroczone maksymalne obciążenie wagi 50 kg.

Dane techniczne

Model:	Waga bagażowa KW 1703 „Til”
Zasilanie elektryczne:	Kinetyczne wytwarzanie energii
Prąd znamionowy:	< 40 uA
Zakres pomiarowy:	maks. 50 kg
Odchyłka:	1% +/-100 g

Podziałka wyświetlania:	50 g
Wymiary wagi:	148 x 33 x 40 mm
Dystrybutor (nie adres serwisu):	Waagen-Schmitt GmbH Hammer Steindamm 27-29 22089 Hamburg, Niemcy

Nasze produkty są stale rozwijane i usprawniane. Z tego powodu zawsze możliwe są zmiany w wyglądzie i zmiany techniczne.

Deklaracja zgodności

Firma Waagen-Schmitt GmbH oświadcza niniejszym, iż waga bagażowa KW 1703 jest zgodna z obowiązującymi przepisami dyrektyw 2014/53/UE oraz 2011/65/UE.

Pełny tekst deklaracji zgodności UE jest dostępny pod poniższym adresem internetowym:
www.ade-germany.de/doc

Niniejsza deklaracja traci swoją ważność przy samowolnej zmianie wprowadzonej w urządzeniu bez uzgodnienia z producentem.

Hamburg, luty 2018
Waagen-Schmitt GmbH
Hammer Steindamm 27-29
22089 Hamburg, Niemcy

Gwarancja

Firma Waagen-Schmitt GmbH gwarantuje przez 2 lata od daty zakupu bezpłatne usuwanie braków z tytułu błędów materiałowych lub produkcyjnych w drodze naprawy lub wymiany. W przypadku korzystania z gwarancji prosimy o zwrócenie sprzedawcy artykułu wraz z dowodem zakupu (podając również powód reklamacji).

Utylizacja

Utylizacja opakowania

Opakowanie należy utylizować zgodnie z jego rodzajem. Tektura i karton powinny trafić do pojemnika na papier, folia do pojemnika na surowce wtórne.

Utylizacja produktu

Produkt należy utylizować zgodnie z przepisami obowiązującymi w danym kraju.

Urządzeń nie wolno wyrzucać razem ze zwykłymi odpadami domowymi

Po zakończeniu okresu użytkowania produkt należy przekazać do odpowiedniej utylizacji. Surowce wtórne znajdujące się w urządzeniu zostaną przekazane do recyklingu, co zmniejszy zanieczyszczenie środowiska. Zużyte urządzenie należy oddać do punktu zbiórki odpadów elektrycznych lub do punktu zbiórki surowców wtórnych.